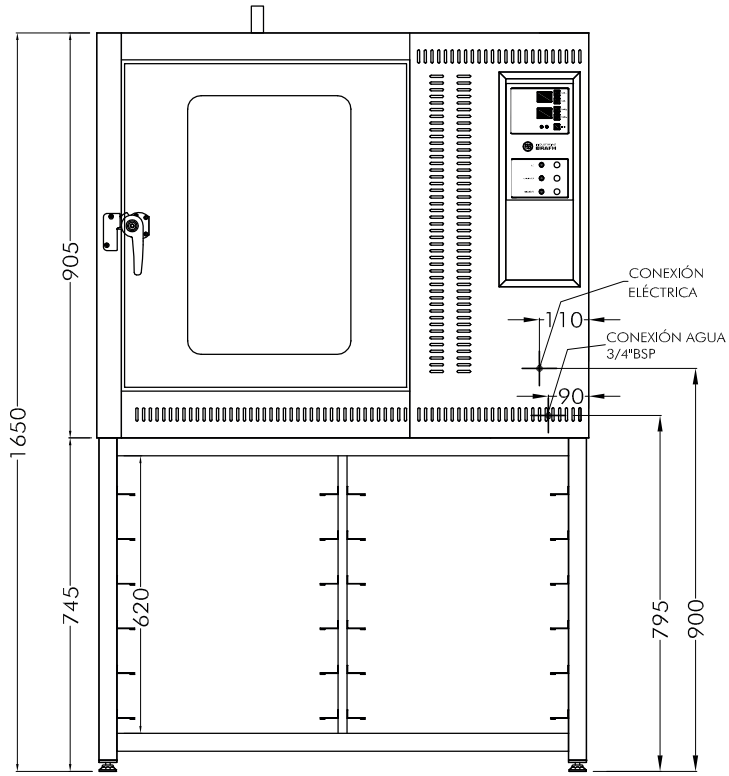

VISTA FRONTAL
ESC. 1:16

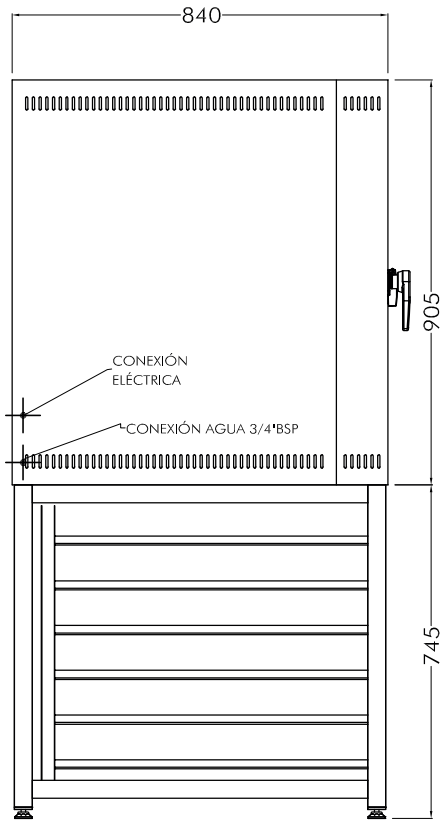

VISTA LATERAL
ESC. 1:16

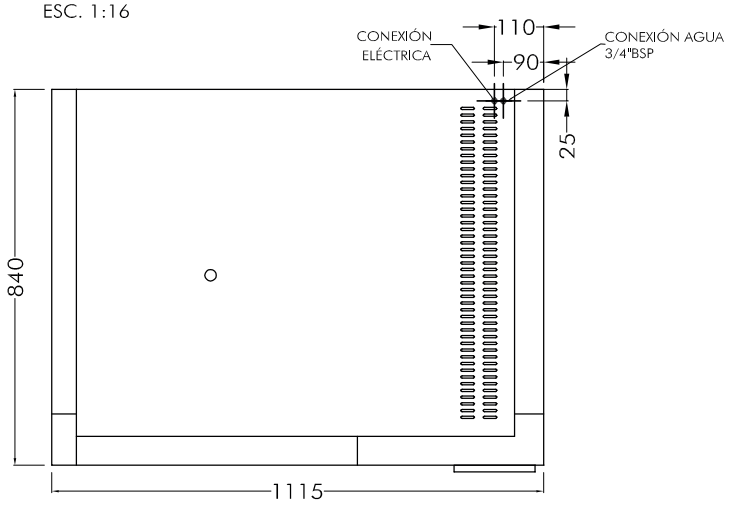

VISTA SUPERIOR
ESC. 1:16

HC. 1100 | ELÉCTRICO MONOFÁSICO

DIMENSIONES	1115 x 840 x 1650 mm (Frente x Prof. x Alto)
MATERIAL	Acero inoxidable
ALIMENTACIÓN	220 V / 45 A - Agua
POTENCIA	8500 W

BRAFH

DESARROLLO Y EQUIPAMIENTO GASTRONÓMICO

Dean Funes 3555, Rosario, Santa Fe, Argentina • Tel-fax 341 432 4383-83 / 525 1228

BRAFH.COM.AR

Dibujó: Gauna • 14.09.17